ピクメロ （機体発見器） 2015.9.1

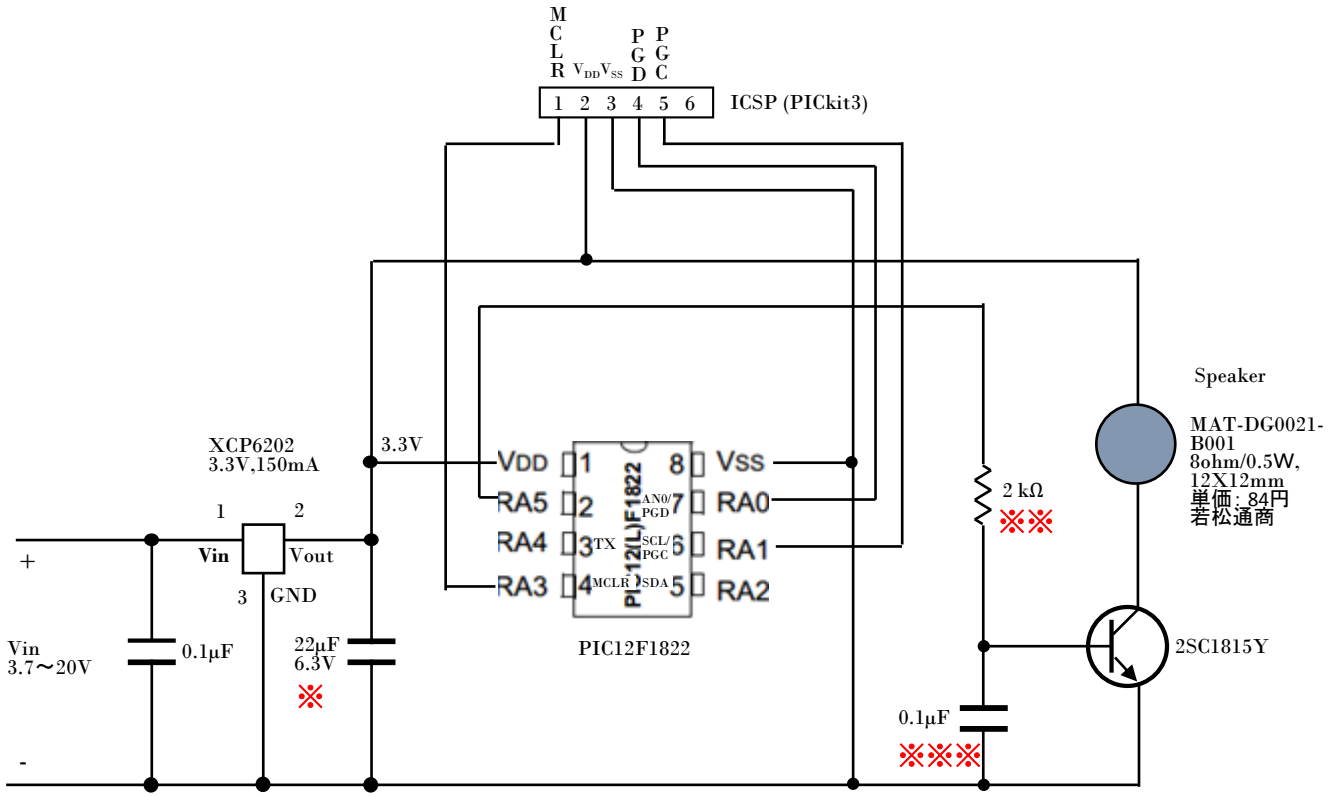

赤 ＋

白 －

電圧：3.7V～20V
重量：約 2g

時間		発報動作
スタート		オーナー
1分	30秒	1分経過の“ピッ”を4回 オーナー SOS モールス信号コードを2回
2分	30秒	2分経過の“ピッピッ”を4回 オーナー SOS モールス信号コードを2回
3分	繰り返し	オーナー SOS モールス信号コードを2回 クレッシェンド アラーム音